Technical sheet / Datos técnicos:

Part number adaptable to / Referencia adaptable a	4722600050
Operating pressure / Presión de trabajo	max. 12 bar
Voltage / Voltaje	24 V
Permissible medium / Medio de funcionamiento	Air / Aire
Operating temperature range / Rango de temperatura	-15°C to / a +110°C
Weight / Peso	1700 gr

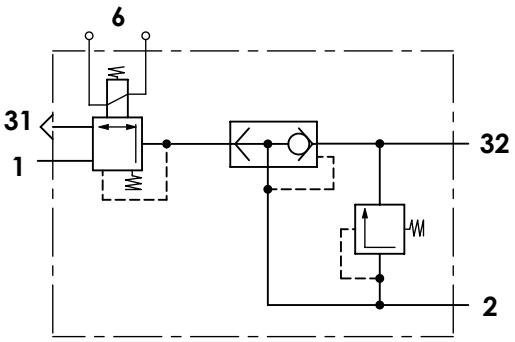

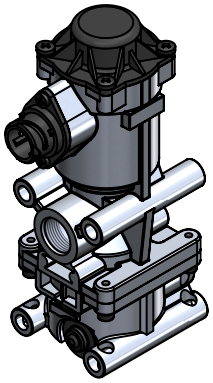

Port / Conexión	Function / Función	Thread / Rosca
1	Supply / Alimentación	M22x1,5 VOSS
2	Delivery / Salida	Ø15 mm
31	Exhaust / Escape	-
32	Exhaust / Escape	Ø15 mm
6	Electrical connection / Conexión eléctrica	Bayonet DIN 72585 B1-2

Purpose / Propósito:

Regulation of the outlet pressure depending on the current applied to the solenoid. / Regulación de la presión de salida dependiendo de la corriente aplicada en el solenoide.

Installation requirements / Requisitos para la instalación:

Mounting is accomplished with four M8 screws. / El montaje se realiza con cuatro tornillos M8.

Modification						
4					Drawn	cojali
3					26/07/19 J.S.	
2					Checked	
1					26/07/19 O.V.	
nº	Modified	Date	Reason	General Tolerance	Assembly	-
Comments				-	Part name	Proportional valve
				Material	ID. Reference	2231302
				-	Scale: -	Sheet 1/2
					Review: 0	

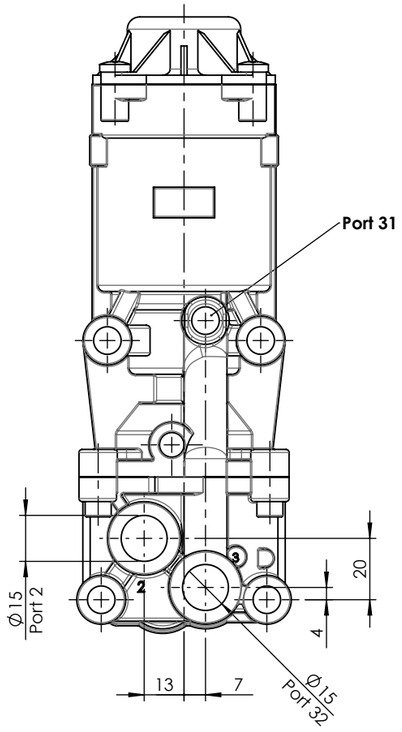

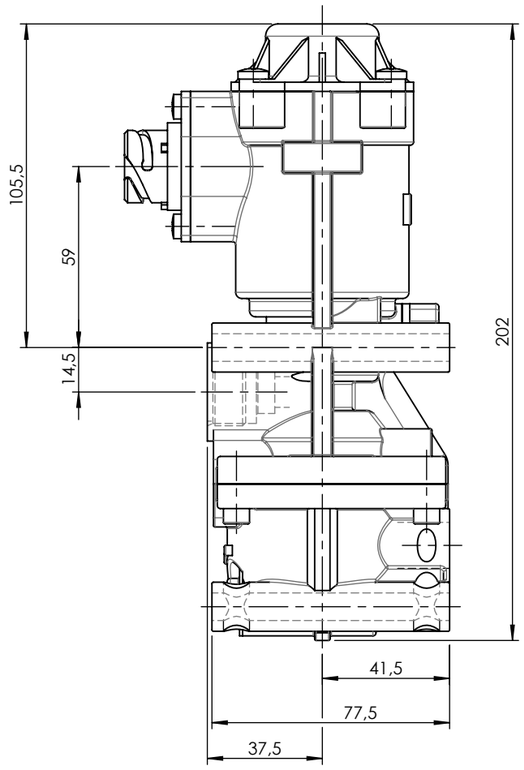

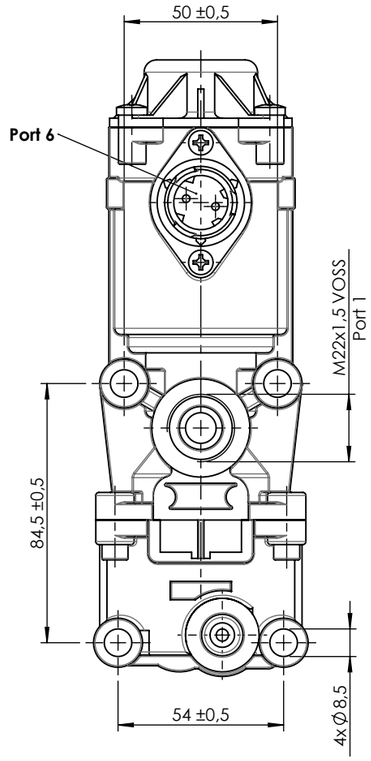

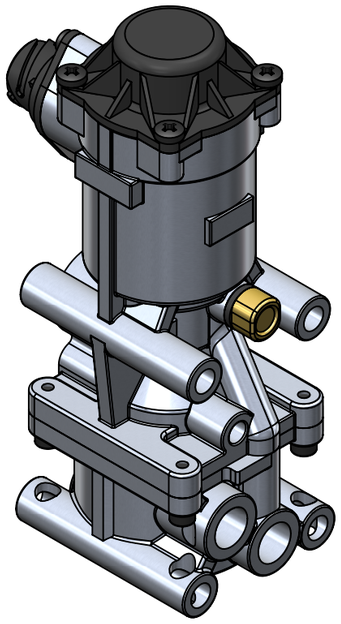

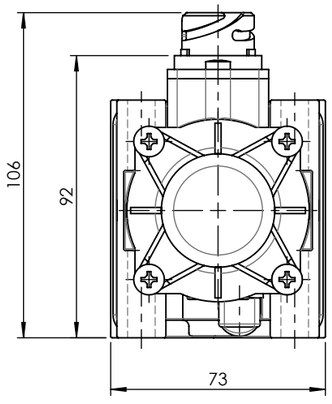

Modification							
	4				Drawn	cojali	
	3				26/07/19 J.S.		
	2				Checked		
	1				26/07/19 O.V.		
	nº	Modified	Date	Reason	General Tolerance	Assembly	-
Comments					ISO 2768 c-K	Part name	Proportional valve
					Material	ID. Reference	2231302
					-	Scale: 1/2	Sheet 2/2
						Review: 0	